RC 41 Технические данные
Вилочные дизельные погрузчики

RC 41-25

RC 41-30

RC 41-25 T

RC 41-30 T

first in intralogistics

RC 41 Дизельный вилочный погрузчик

Настоящая таблица технических данных соответствует директивам Союза немецких инженеров 2198, содержит данные только стандартных машин. При использовании нестандартных шин, подъемных рам, дополнительного оборудования данные могут иметь другое значение.

Характеристики	1.1	Характеристика				STILL GmbH	STILL GmbH	STILL GmbH	STILL GmbH
	1.2	Модель				**RC 41-25**	**RC 41-30**	**RC 41-25 T**	**RC 41-30 T**
	1.2.1	Тип				4091	4092	4094	4095
	1.3	Привод				Дизельный	Дизельный	газ	газ
	1.4	Управление				Сидя	Сидя	Сидя	Сидя
	1.5	Грузоподъемность		Q	кг	2500	3000	2500	3000
	1.6	Положение центра тяжести груза		c	мм	500	500	500	500
	1.8	Расстояние от оси колеса до груза		x	мм	485	485	485	485
	1.9	Колесная база		y	мм	1620	1620	1620	1620
Весовые хар-ки	2.1	Собственный вес			кг	3940	4400	3970	4430
	2.2	Нагрузка на переднюю ось с грузом	с грузом		кг	5660	6510	5650	6500
	2.2.1	Нагрузка на заднюю ось	с грузом		кг	780	890	820	930
	2.3	Нагрузка на переднюю ось	без груза		кг	1630	1620	1620	1610
	2.3.1	Нагрузка на заднюю ось	без груза		кг	2310	2780	2350	2820
Колеса/шасси	3.1	Шины				Пневматические			
	3.2	Размер шин	передние			7.00-12	27 x 10-12	7.00-12	27 x 10-12
	3.3	Размер шин	задние			6.50-10	6.50-10	6.50-10	6.50-10
	3.5	Кол-во колес (x = ведущие)	передние			2 x	2 x	2 x	2 x
	3.5.1	Кол-во колес (x = ведущие)	задние			2	2	2	2
	3.6	Колея	передние	b_{10}	мм	1006	1080	1006	1080
	3.7	Колея	задние	b_{11}	мм	940	942	940	942
	4.1	Наклон мачты/каретки	вперед		°	6	6	6	6
	4.1	Наклон мачты/каретки	назад		°	10	10	10	10
	4.2	Высота сложенной мачты		h_1	мм	2406	2413	2406	2413
Габаритные размеры	4.3	Свободный подъем		h_2	мм	150	150	150	150
	4.4	Подъем		h_3	мм	3050	3050	3050	3050
	4.5	Высота разложенной мачты		h_4	мм	3856	3863	3856	3863
	4.7	Высота кабины		h_6	мм	2170	2183	2170	2183
	4.8	Высота рабочего места в положении водителя сидя стоя		h_7	мм	1158	1160	1158	1160
	4.12	Высота сцепного устройства		h_{10}	мм	570	559	570	560
	4.19	Общая длина		l_1	мм	3640	3722	3640	3722
	4.20	Длина вкл. спинки вил		l_2	мм	2640	2722	2640	2722
	4.21	Общая ширина		b_1	мм	1200	1310	1200	1310
	4.22	Толщина вил		s	мм	45	45	45	45
	4.22.1	Ширина вил		e	мм	100	122	100	122
	4.22.2	Длина вил		l	мм	1000	1000	1000	1000
	4.23	Каретка ISO 2328, класс/тип A, B				Cl. II, Form A	Cl. III/Form A	Cl. II, Form A	Cl. III/Form A
	4.24	Ширина каретки		b_3	мм	1150	1150	1150	1150
	4.31	Клиренс под мачтой	с грузом	m_1	мм	125	130	125	130
	4.32	Клиренс в середине колесной базы		m_2	мм	155	165	155	165
	4.33	Ширина прохода с паллетой 1000 x 1200 поперек		A_{st}	мм	3997	4052	3997	4052
	4.34	Ширина прохода с паллетой 800 x 1200 вдоль		A_{st}	мм	4195	4250	4195	4250
	4.35	Радиус поворота		W_a	мм	2310	2365	2310	2365
	4.36	Наименьший радиус поворота		b_{13}	мм	530	530	530	530
Рабочие характеристики	5.1	Скорость движения	с грузом		км/ч	18.5	18.5	18.5	18.5
	5.1.1	Скорость движения	без груза		км/ч	19	19	19	19
	5.2	Скорость подъема мачты	с грузом		м/с	0.50	0.48	0.50	0.48
	5.2.1	Скорость подъема мачты	без груза		м/с	0.54	0.54	0.54	0.54
	5.3	Скорость опускания мачты	с грузом		м/с	0.46	0.48	0.46	0.48
	5.3.1	Скорость опускания мачты	без груза		м/с	0.38	0.38	0.38	0.38
	5.5	Тяговое усилие	с грузом		N	18600	19000	15200	17500
	5.5.1	Тяговое усилие	без груза		N	11800	12000	10500	10500
	5.7	Преодолеваемый подъем	с грузом		%	31%	27%	25%	25%
	5.7.1	Преодолеваемый подъем	без груза		%	32%	29%	28%	25%
	5.9	Время ускорения	с грузом		s	4.8	5.0	5.6	5.7
	5.9.1	Время ускорения	без груза		s	4.4	4.5	5.0	5.1
	5.10	Рабочий тормоз				механ./гидр.	механ./гидр.	механ./гидр.	механ./гидр.
Двигатель внутреннего сгорания	7.1	Завод-изготовитель двигателя				Yanmar	Yanmar	Kubota	Kubota
	7.1.1	Тип				4TNE98-UPOMD2	4TNE98-UPOMD2	KUBOTA WG2503-L	KUBOTA WG2503-L
	7.2	Мощность двигателя по ISO 1585			кВ	43,8	43,8	40	40
	7.3	Номинальное число оборотов ДВС			1/мин.	2450	2450	2600	2600
	7.4	Кол-во цилиндров				4	4	4	4
	7.4.1	Объем двигателя			cm^3	3300	3300	2491	2491
	7.5	Расход топлива по циклу VDI			дизель л/ч газ кг/ч	4.6	4.6	3.5	4.3
	8.1	Вид управления				гидродинамический			
Прочее	10.1	Рабочее давление для навесных устройств			бар	160	160	160	160
	10.4	Ёмкость топливного бака			л/кг	54	54	54	54
	10.7	Уровень звукового давления (сиденье водителя) [1]			дБ (A)	86	86	86	86
	10.8	Тип сцепного устройства, тип DIN				палец	палец	палец	палец

[1] С кабиной, без кабины, значения могут отличаться

RC 41 Дизельный вилочный погрузчик
Технический чертеж

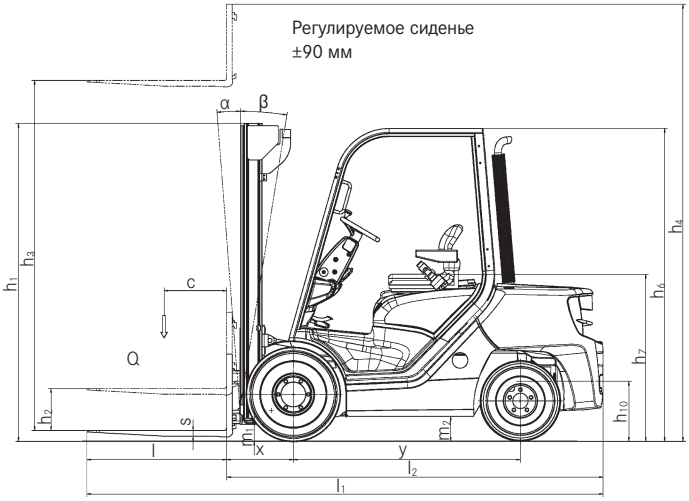

Вид сбоку

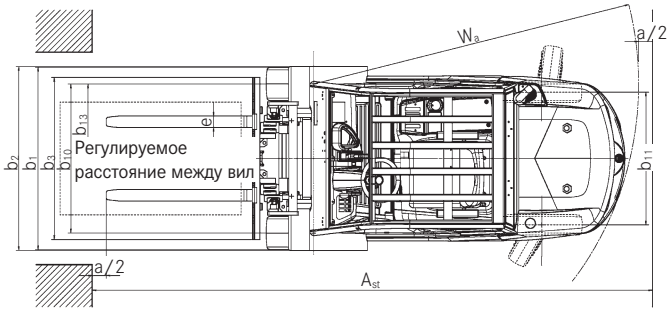

Вид сверху

Таблица мачт

				Телескопическая мачта					Мачта NiHo		Мачта Triplex					
RC 41-25	Высота подъема	h_3	мм	2550	3050	4050	4450	5150	2750	2950	4025	4325	4600	5075	5525	6125
	Высота со сложенной мачтой	h_1	мм	2156	2406	2906	3106	3456	2112	2212	2112	2212	2212	2462	2612	2812
	Свободный подъем	h_2	мм	150	150	150	150	150	1475	1575	1475	1575	1575	1825	1975	2175
	Высота с разложенной мачтой	h_4	мм	3356	3856	4856	5256	5956	3556	3756	4841	5141	5382	5891	6341	6941
	Наклон мачты вперед	α	°	6					6		6					
	Наклон мачты назад	β	°	10	10	6	6	6	10		6					
	Габаритная ширина	B	мм	1204	1204	1204	1325	1325	1204		1325					
	Габаритная длина	l_2	мм	2640					2640		2640					
	Расстояние до груза	x	мм	485					485		485					
	Ширина рабочего прохода (1000 x 1200)	A_{st}	мм	3997					3997		3997					
	Ширина рабочего прохода (800 x 1200)	A_{st}	мм	4195					4195		4195					
	Передние шины			7.00-12			27 x 10-12		7.00-12		27 x 10-12					
	Задние шины			6.50-10					6.50-10		6.50-10					
RC 41-30	Высота подъема	h_3	мм	2550	3050	4050	4450	5150	2750	2950	4025	4325	4600	5075	5525	6125
	Высота со сложенной мачтой	h_1	мм	2163	2413	2913	3113	3463	2122	2222	2122	2222	2222	2472	2622	2822
	Свободный подъем	h_2	мм	150					1475	1575	1475	1575	1575	1825	1975	2175
	Высота с разложенной мачтой	h_4	мм	3363	3863	4863	5263	5963	3557	3757	4844	5144	5385	5894	6344	6944
	Наклон мачты вперед	α	°	6					6		6					
	Наклон мачты назад	β	°	10	10	10	6	6	10		6					
	Габаритная ширина	B	мм	1325					1325		1325					
	Габаритная длина	l_2	мм	2722					2722		2722					
	Расстояние до груза	x	мм	485					485		485					
	Ширина рабочего прохода (1000 x 1200)	A_{st}	мм	4052					4052		4052					
	Ширина рабочего прохода (800 x 1200)	A_{st}	мм	4250					4250		4250					
	Передние шины			27 x 10-12					27 x 10-12		27 x 10-12					
	Задние шины			6.50-10					6.50-10		6.50-10					

Грузоподъемность RC 41-25, мачта телескоп. – шины пневмат.

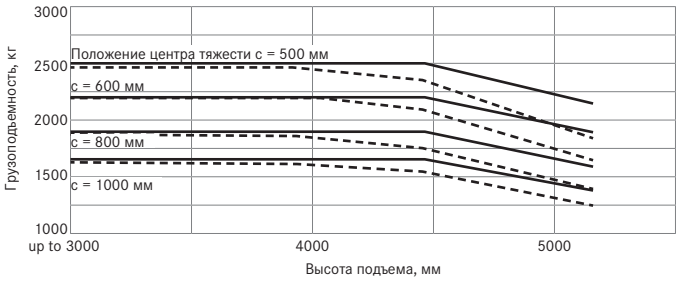

Грузоподъемность RC 41-25, мачта Triplex – шины пневмат.

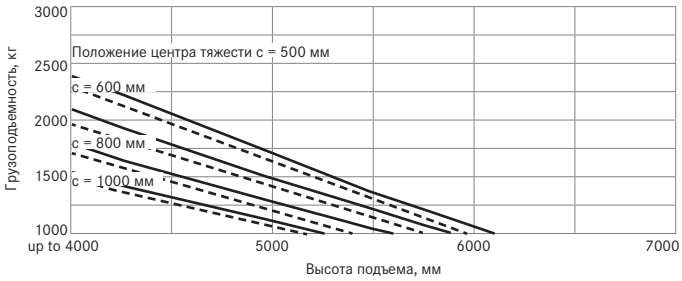

Грузоподъемность RC 41-25, мачта телескоп. – шины суперэластик

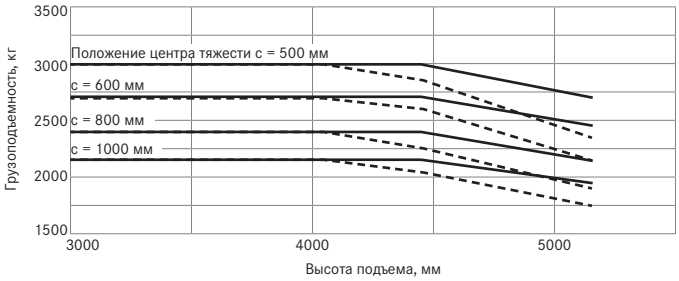

Грузоподъемность RC 41-25, мачта Triplex – шины суперэластик

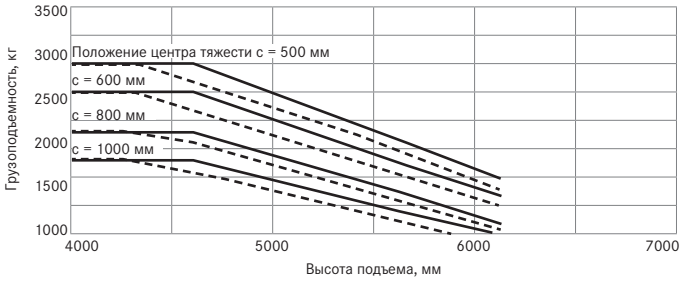

Грузоподъемность RC 41-30, мачта телескоп. – шины пневмат.

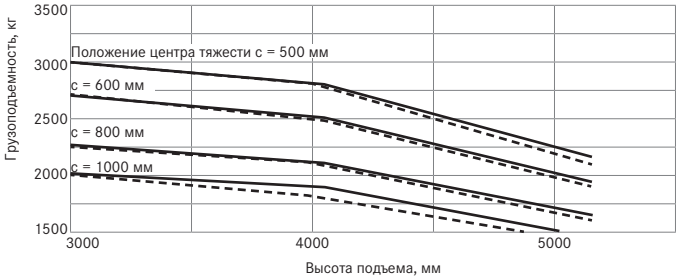

Грузоподъемность RC 41-30, мачта Triplex – шины пневмат.

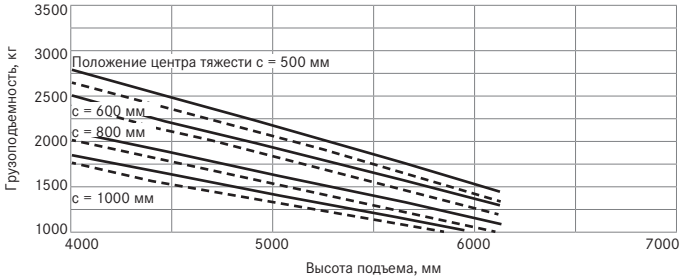

Грузоподъемность RC 41-30, мачта телескоп. – шины суперэластик

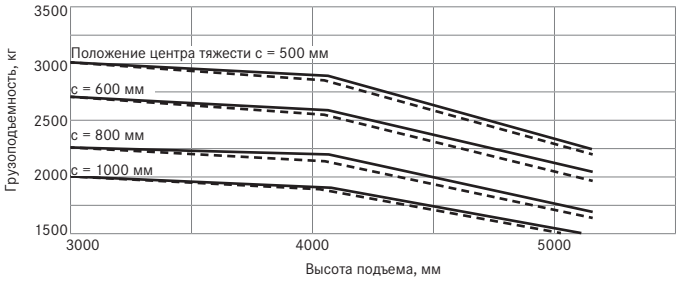

Грузоподъемность RC 41-30, мачта Triplex – шины суперэластик

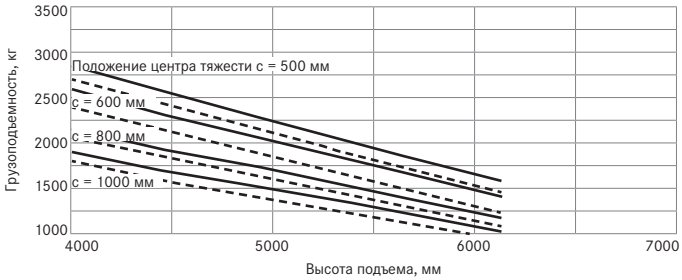

——— Со стандартными вилами – – – с интегрированным сайдшифтером и стандартными вилами.

Окна в крыше кабины водителя для хорошего обзора вверх

Оптимальный круговой обзор благодаря тонкой конструкции крыши и мачты, обеспечивающих свободу обзора

Легкий доступ к точкам технического обслуживания

Эргономичная кабина оператора

Вариант на СУГ

RC 41 Дизельный вилочный погрузчик

Оптимальный обзор: мачта обеспечивающая свободный обзор и тонкий профиль крыши

Удобство: просторное рабочее место оператора

Неутомительное управление: комбинированная педаль тормоза и хода

Любой видевший погрузчик RC 41 в работе знает, что нигде больше в данной ценовой категории вы не сможете получить большей производительности. Прочный, сильный и надежный – данный вилочный погрузчик в полной мере демонстрирует свои преимущества на средних и длинных маршрутах. Погрузчик также без усилий выдерживает езду по неровной поверхности ввиду большого просвета под рамой. Высокое качество погрузчика обеспечивает надежность RC 41 при транспортировке тяжелых грузов массой до трех тонн, вне зависимости от того куда их нужно отвезти. Такое применение хорошо подходит для строительной промышленности или для любых других отраслей, где требуются зарекомендовавшие себя качества вилочных погрузчиков компании STILL. Просторное рабочее место и гаситель вибрации обеспечивают оптимальные условия для комфортной, неутомительной и не наносящей вред здоровью работы.
Мачта обеспечивает постоянный свободный обзор для оператора. Погрузчик RC 41 – настоящий продукт STILL – с превосходным соотношением цена/производительность.

Многофункциональное оборудование

Мощность

- Максимальная производительность обеспечена мощным двигателем для промышленной техники Yanmar
- Наивысшая надежность и эффективность за счет высококлассного гидромеханического привода
- Высокая остаточная грузоподъемность благодаря устойчивой конструкции мачты

Точность

- Очень чувствительное гидравлическое управление
- Комбинированная педаль тормоза и медленного хода, обеспечивает легкость в управлении погрузчиком
- Оптимальное сочетание двигателя и трансмиссии дает превосходные характеристики ускорения и торможения

Эргономика

- Комфортное управление без утомления: все элементы управления размещены эргономично и оптимально на просторном и удобном рабочем месте
- Рулевая колонка с бесступенчатой регулировкой положения может быть адаптирована под индивидуальные потребности водителя
- Для получения информации достаточно одного взгляда: центральный дисплей размещен в прямой видимости оператора
- Оптимальная хорошая видимость: узкие защитные профили крыши и мачта, обеспечивающая свободный обзор

Безопасность

- Постоянная готовность к работе благодаря легкому доступу к точкам проведения технического обслуживания и износостойким деталям
- Большие нескользкие ступеньки обеспечивают безопасный вход и выход
- Прочная силовая структура крыши обеспечивает безопасность оператора и оптимальный обзор, даже при поднятом грузе

Охрана окружающей среды

- Низкое потребление топлива и сниженный выброс CO_2
- Свыше 95 процентов всех используемых материалов являются перерабатываемыми

RC 41 Дизельный вилочный погрузчик
Варианты оснащения

		RC 41-25	RC 41-30	RC 41-25 T	RC 41-30 T
Кабина оператора	Открытая стальная кабина водителя	○	○	○	○
	Встроенные отсеки для хранения и подстаканник	●	●	●	●
	Двухпедальное управление движением	○	○	○	○
	Однопедальное управление движением, переключатель направления движения, расположенный на колонке рулевого управления, и комбинированная педаль тормоза/медленного хода	●	●	●	●
	Комбинированная педаль тормоза и медленного хода	○	○	○	○
	Водительское сиденье Grammer GS 12 с обивкой из синтетической кожи	●	●	●	●
	Карман для документов на спинке сиденья	○	○	○	○
	I Класс защиты от атмосферных воздействий, тонированное лобовое стекло со стеклоомывателем/стеклоочистителем, тонированное окно в крыше	○	○	○	○
	II Класс защиты от атмосферных воздействий, тонированное лобовое стекло, заднее стекло и окно в крыше, система стеклоомывателя и стеклоочистителя на переднем и заднем стекле	○	○	○	○
	Кабина, стеклоочиститель/омыватель стекла крыши, правая и левая стальные дверцы с двойным раздвижным окном, стеклоочиститель/омыватель лобового и заднего стекол, подогреваемое заднее стекло	○	○	○	○
Мачта	Телескопическая мачта обеспечивающая свободный обзор	○	○	○	○
	Мачта Triplex обеспечивающая свободный обзор	○	○	○	○
	Мачта HiLo обеспечивающая свободный обзор	○	○	○	○
	Решетка ограждения груза	○	○	○	○
	Угол наклона 6/6 градусов, с наклоном вперед/назад	●	●	●	●
	Угол наклона 6/10 градусов, с наклоном вперед/назад	●	●	●	●
Шины	Одинарные пневматические шины, передние	●	●	●	●
	Одинарные пневматические шины, задние	●	●	●	●
	Одинарные шины суперэластик, система SIT, передние	○	○	○	○
	Одинарные шины суперэластик, система SIT, задние	○	○	○	○
	Одинарные шины суперэластик, система SIT, белые	○	○	○	○
Гидравлика	Рычажное управление	●	●	●	●
	Одинарный контур доп. гидравлики	○	○	○	○
	Двойной контур доп. гидравлики	○	○	○	○
Приводы	Сухой воздушный фильтр, индикатор замены	●	●	●	●
	Предфильтр циклонного типа для особо запыленных условий	○	○	○	○
	Выхлопная труба направленная вниз	●	●	●	●
	Выхлопная труба направленная вверх	○	○	○	○
	Счетчик моточасов	●	●	●	●
Тормоза	Дисковые тормоза «мокрого» типа	●	●	●	●
	Ручной тормоз	●	●	●	●
Безопасность	Погрузчик имеет низкий центр тяжести и качающийся самоустанавливающийся рулевой мост для оптимального обеспечения безопасности	●	●	●	●
	Проблесковый маячок	○	○	○	○
	Рабочие фары и освещение	○	○	○	○
	Зеркало заднего вида	○	○	○	○

● Стандарт ○ Опция — Нет в наличии